Hönger AG · St. Urbanstrasse 4
4914 Roggwil · Switzerland
info@hoenger.com

t. +41 62 918 24 44
f. +41 62 918 24 35

HÖNGER AG
Micro-Präzisionstechnik

Linearführungen Typ RNG / Linear Guide Rails Type RNG

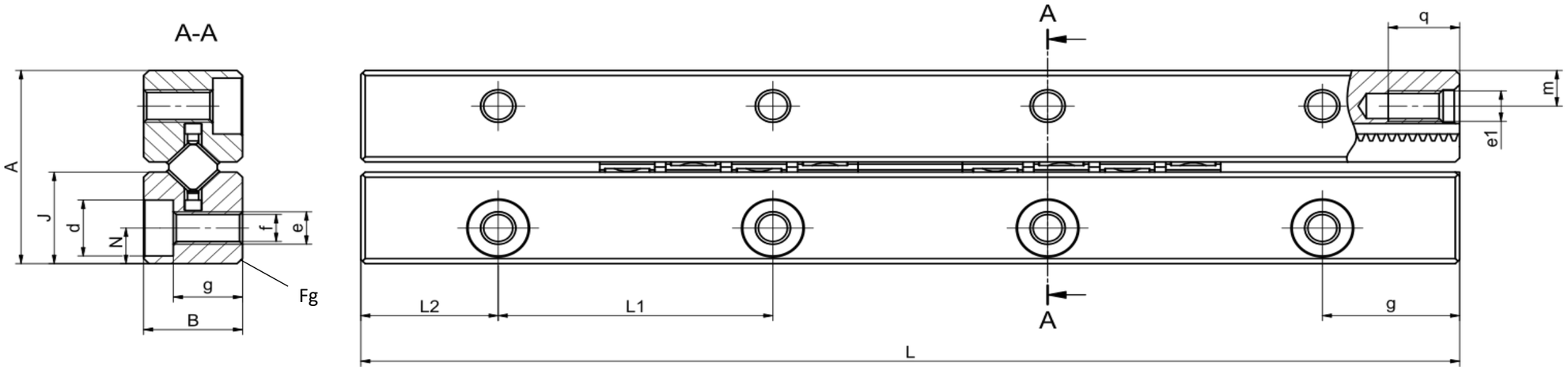

Bild mit Option KS
Image with Option KS

Modelcode	L (mm)	Gewicht / weight (g)	A (mm)	B (mm)	Dw (mm)	J (mm)	L1 (mm)	L2 (mm)	N (mm)	d (mm)	e	e1	f (mm)	g (mm)	m (mm)	q (mm)	Fg [mm]	s (mm)
RNG 4-50	50	27	19	9	4.5	9	25	12.5	3.5	5.5	M3	M3	2.65	6.3	3.5	6	0.5	0.85
RNG 4-75	75	41																
RNG 4-100	100	55																
RNG 4-125	125	69																
RNG 4-150	150	83																
RNG 4-175	175	97																
RNG 4-200	200	111																
RNG 4-225	225	125																
RNG 4-250	250	139																
RNG 4-275	275	153																
RNG 4-300	300	167																
RNG 6-100	100	92	25	12.0	6.5	12.0	25	12.5	5	7	M4	M3	3.3	8.8	5	6	0.5	0.85
RNG 6-150	150	138																
RNG 6-200	200	184																
RNG 6-250	250	230																
RNG 6-300	300	276																
RNG 6-350	350	322																
RNG 6-400	400	368																

Optionen

Qualitätsklassen

		Parallelität der Laufflächen (L=200mm)
-	Standard / *Standard*	4 mcr
SQ	Spezialqualität / *Special Quality*	2 mcr
SSQ	Superspezialqualität /*Super Special Quality*	1.5mcr

EG	Einläufe geschliffen / *Run-ins rounded*
ZG	Zusammengeschliffen (2 mcr) *Multi-part*
HA	Höhenabgestimmt (10 mcr) / *Height-matched*

RF	Rostfreier Edelstahl / *Stainless Steel*
KS	Käfigzwangsteuerung / Anti-cage creep

Version: JAN2022

© 2019 Hönger AG, CH-4914 Roggwil, Switzerland